# PPT068/□□□

**Pneumatico / Pneumatically Applied**

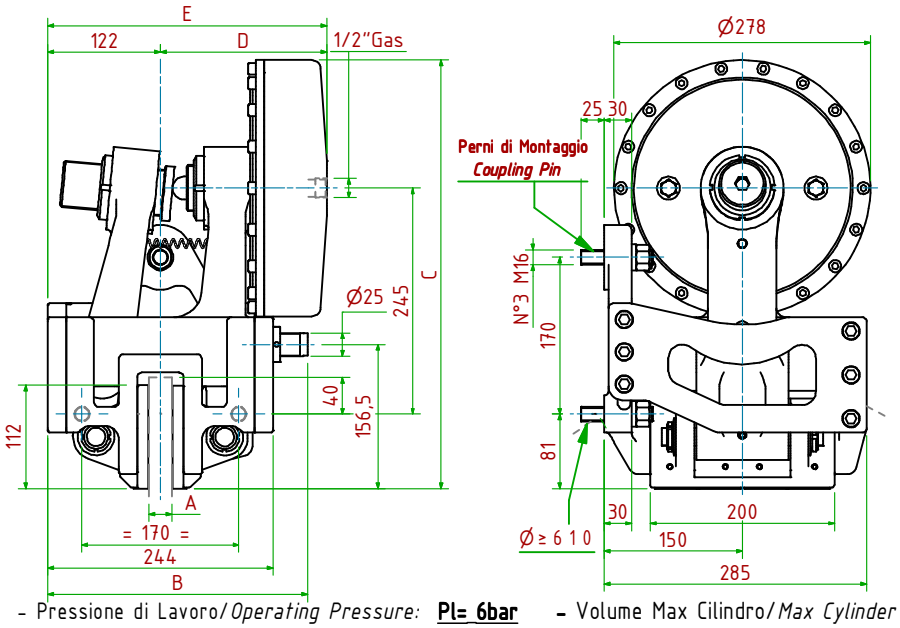


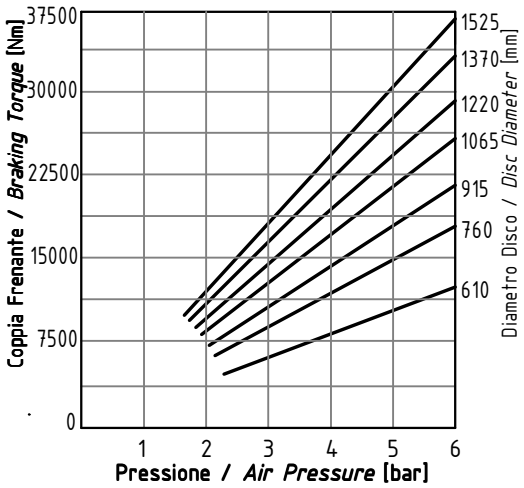

- Pressione di Lavoro/*Operating Pressure:* **Pl= 6bar** - Volume Max Cilindro/*Max Cylinder Volume*: **0.98dm³**
- Coppia Frenante/*Braking Torque:* **Md= [Ftx(Φ(m)/2-0.065(m))]**

**Importante:** La Coppia Frenante Iniziale può essere più bassa del 30%-50% ***Warning:*** *Initial Braking Torque can be lower of 30%-50%*

- Usura Ferodi Massima Totale/*Maximum total wear of pads* =12mm

| MODELLO/*MODEL* | CODICE/*CODE* | A | B | C | DMax | EMax | Forza Frenante/*Braking Force* | Peso |
|---|---|---|---|---|---|---|---|---|
| PPT068/25.4 | 19.16.068.04 | 25.4 | 282 | 465 | 181 | 303 | Ft= 50500N (6bar) | 69.2kg |
| PPT068/ 30 | 19.16.068.05 | 30 | 282 | 465 | 181 | 303 | Ft= 50500N (6bar) | 69.2kg |
| PPT068/ 40 | 19.16.068.06 | 40 | 287 | 465 | 186 | 308 | Ft= 50500N (6bar) | 69.2kg |

# PPT070/□□□

**Pneumatico / Pneumatically Applied**

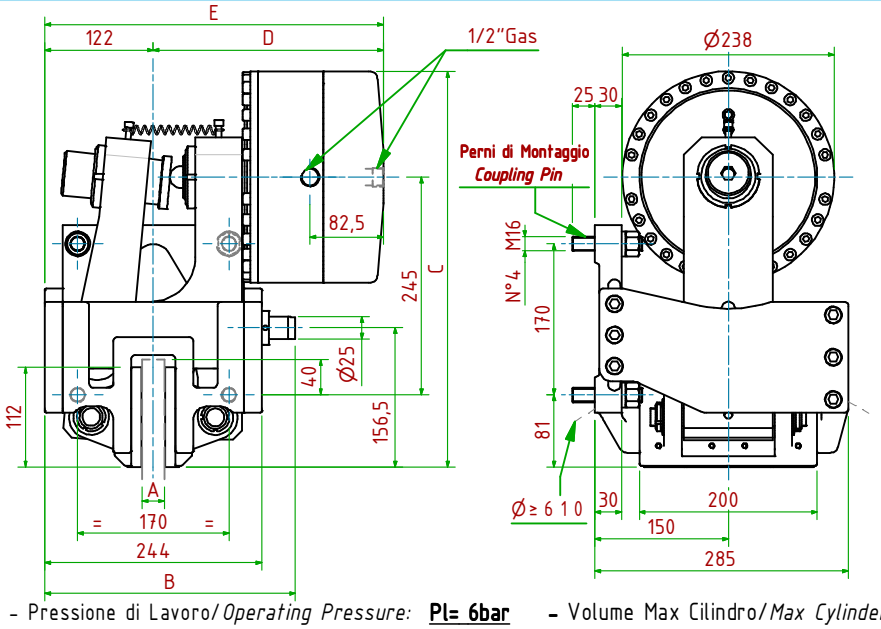


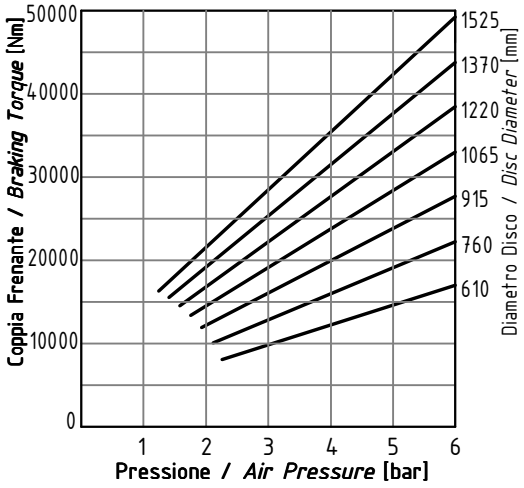


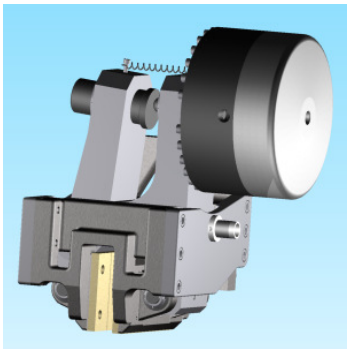

- Pressione di Lavoro/*Operating Pressure:* **Pl= 6bar** - Volume Max Cilindro/*Max Cylinder Volume*: **1,38 dm³**
- Coppia Frenante/*Braking Torque:* **Md= [Ftx(Φ(m)/2-0.065(m))]**

**Importante:** La Coppia Frenante Iniziale può essere più bassa del 30%-50% ***Warning:*** *Initial Braking Torque can be lower of 30%-50%*

- Usura Ferodi Massima Totale/*Maximum total wear of pads* =12mm

| MODELLO/*MODEL* | CODICE/*CODE* | A | B | C | DMax | EMax | Forza Frenante/*Braking Force* | Peso |
|---|---|---|---|---|---|---|---|---|
| PPT070/25.4 | 19.16.070.04 | 25.4 | 282 | 445 | 259 | 381 | Ft= 70500N (6bar) | 95.0kg |
| PPT070/ 30 | 19.16.070.05 | 30 | 282 | 445 | 259 | 381 | Ft= 70500N (6bar) | 95.0kg |
| PPT070/ 40 | 19.16.070.06 | 40 | 287 | 445 | 264 | 386 | Ft= 70500N (6bar) | 95.0kg |